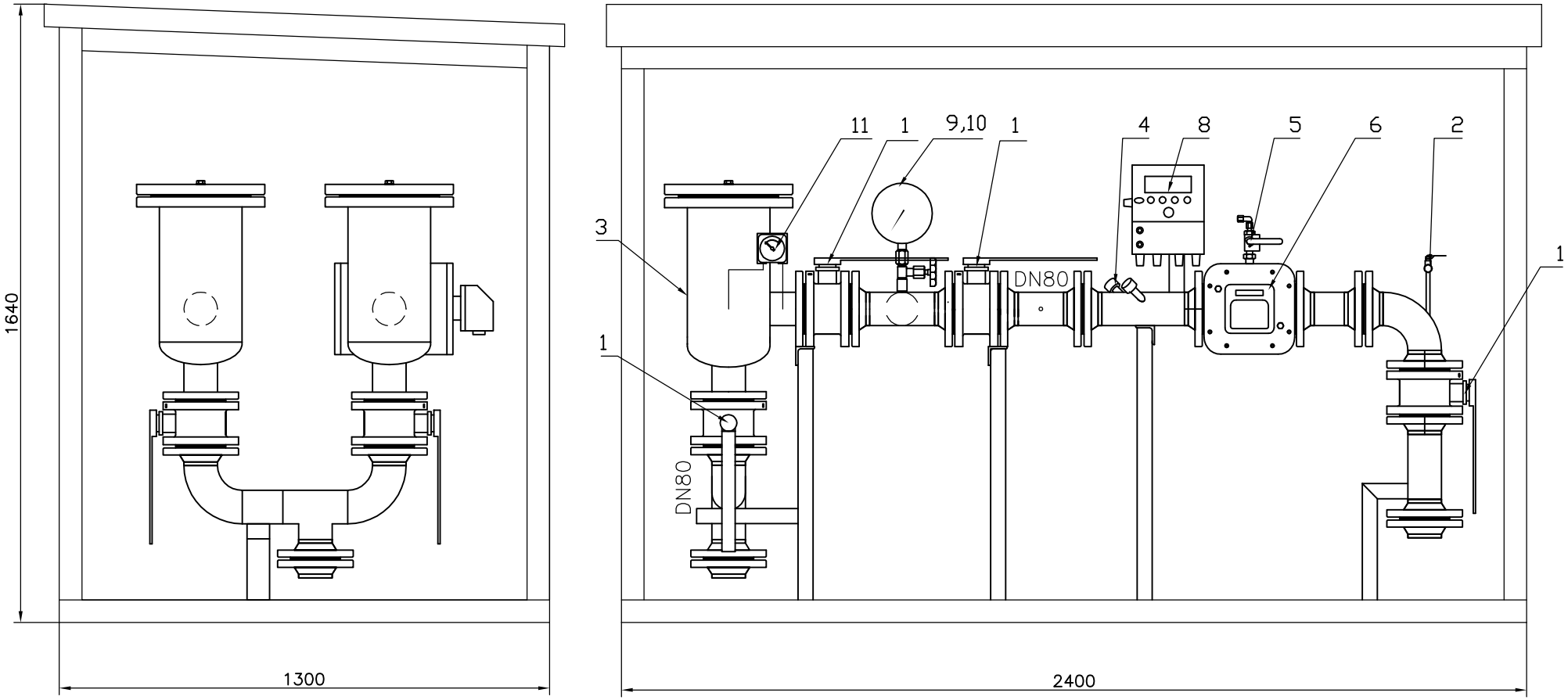

Rys.1. Stacja pomiarowa Q=630 m3/h

STACJA POMIAROWA

Przepustowość Qnom=630 m3/h | SP-2C-630RG160

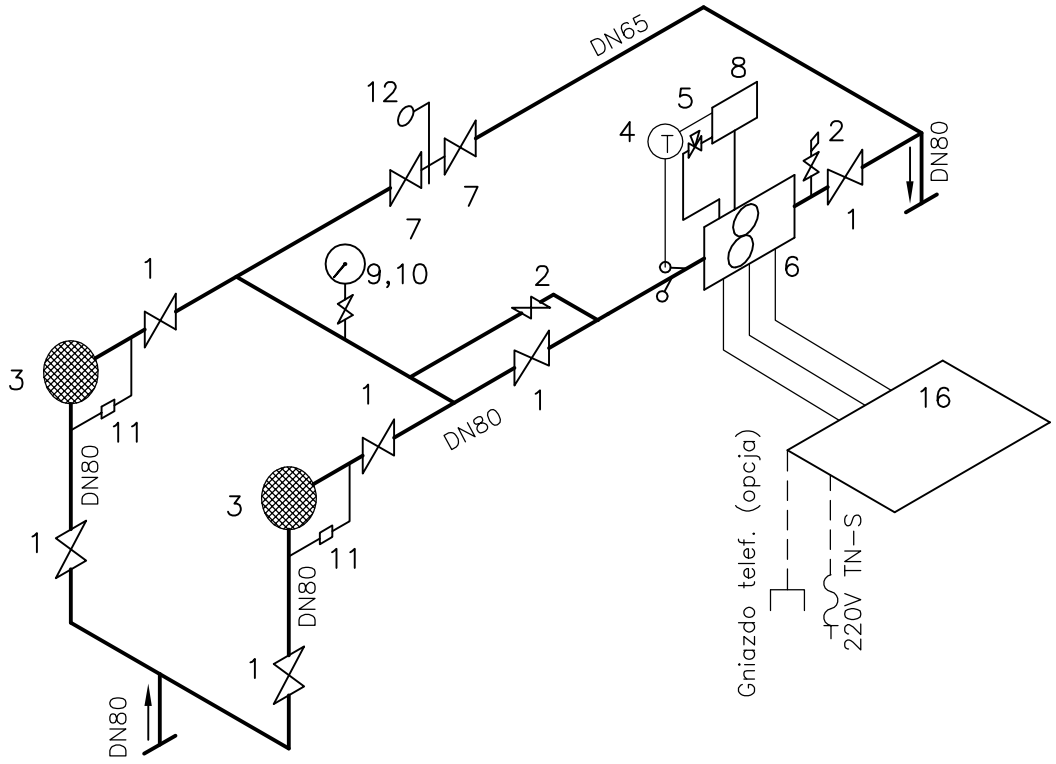

Rys.2. Schemat stacji pomiarowej Q=630 m3/h

Poz.	Nazwa elementu	Ilość	Materiał	UWAGI
16	Szafka telemetryczna	1	opcja	
12	Zaślepka–okular	1	DN 65	
11	Manometr różnicowy	2	0..150mbar	UNION
10	Manometr tarczowy	1	0..0,6MPa	KFM
9	Kurek manometryczny	1	Pg–Ms	KFM
8	Korektor	1	CMK–02	COMMON
7	Kurek kulowy	2	DN65 PN16	IDMAR
6	Gazomierz rotorowy	1	G160 DN80	COMMON
5	Zawór trójdrogowy	1	CMKT	COMMON
4	Sonda temperatury	1		COMMON
3	Filtr przeciwpyłowy	2	WE1.5/80	
2	Kurek kulowy ZC1	2	3/8”	CEGAZ
1	Kurek kulowy	6	DN80 PN40	IDMAR

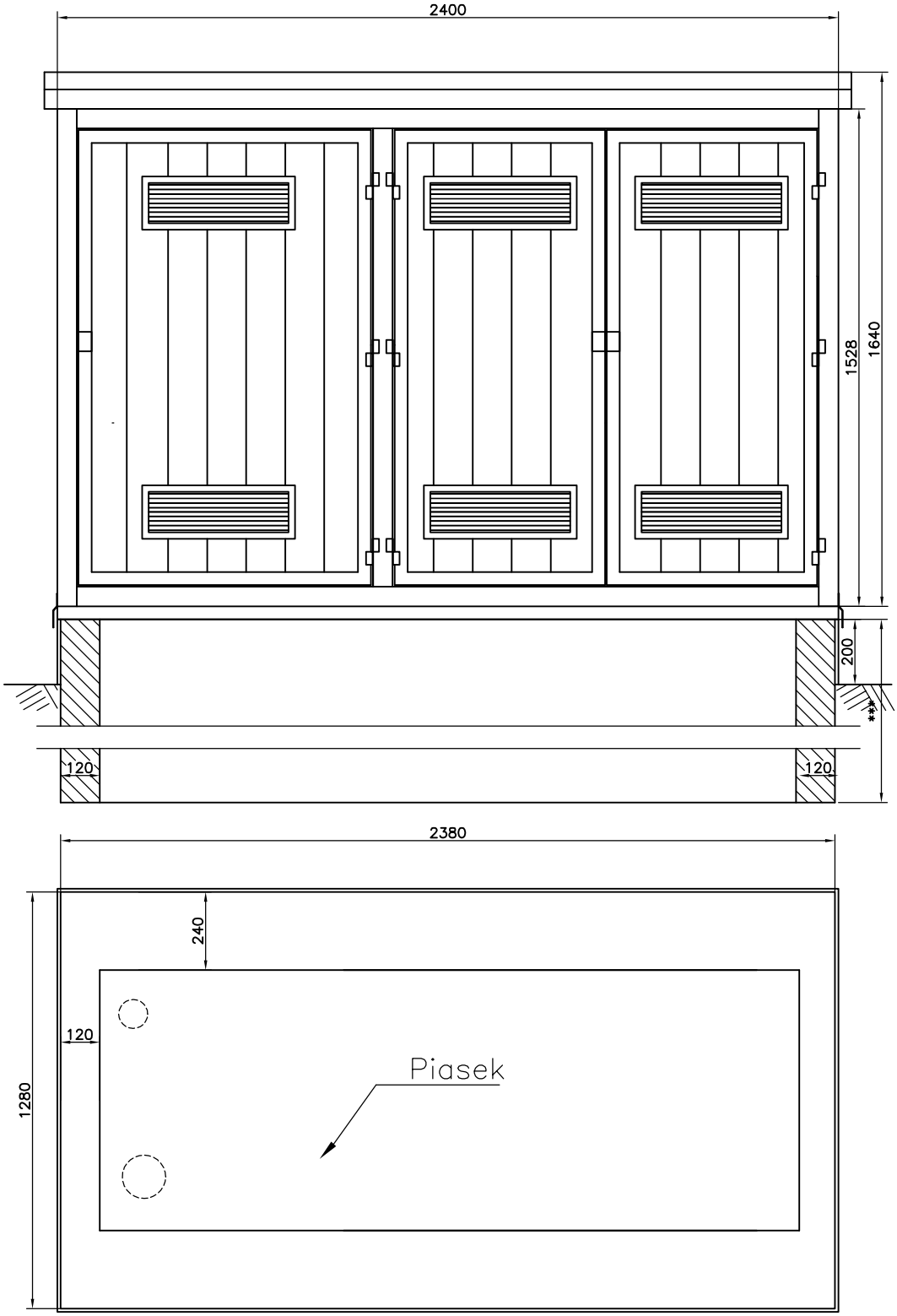

***–dobrać do panujących warunków geolog.

Rys. 3. Zarys fundamentu stacji pomiarowej wraz z obudową

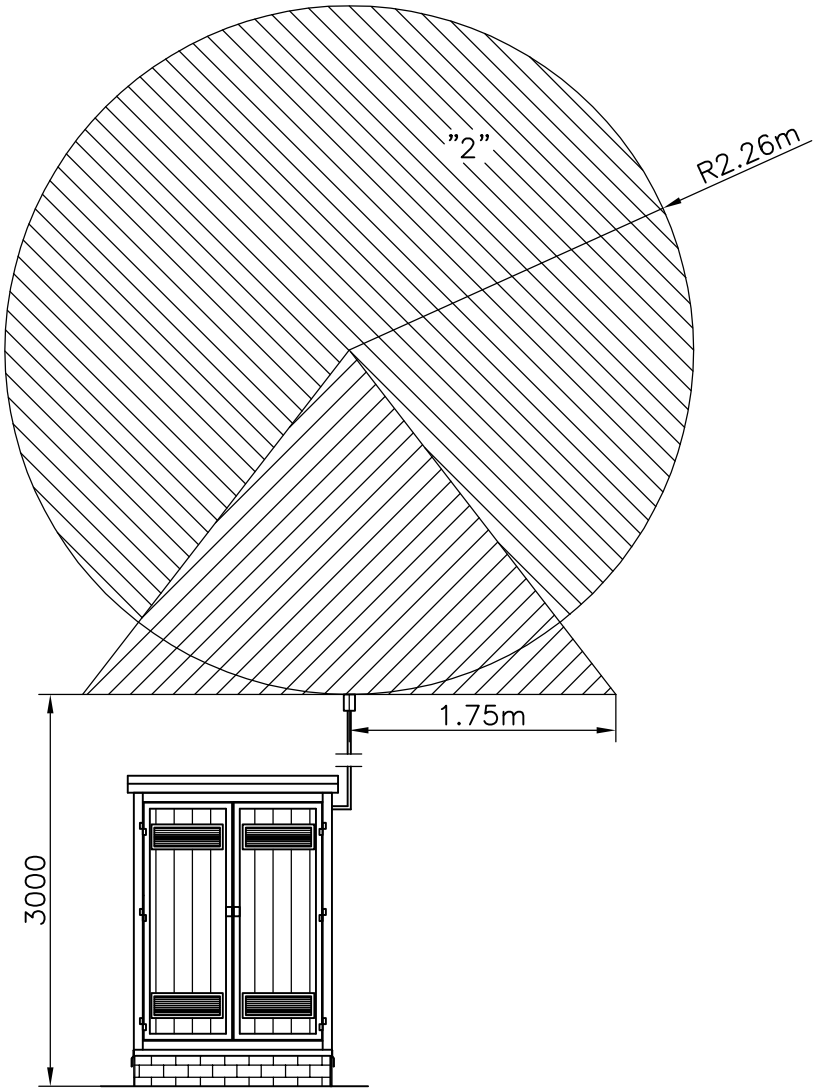

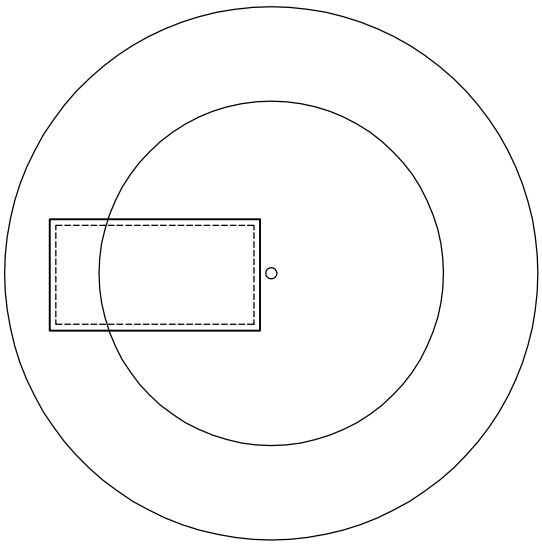

Rys. 4. Rzut poziomy i pionowy streg zagrożenia wybuchem

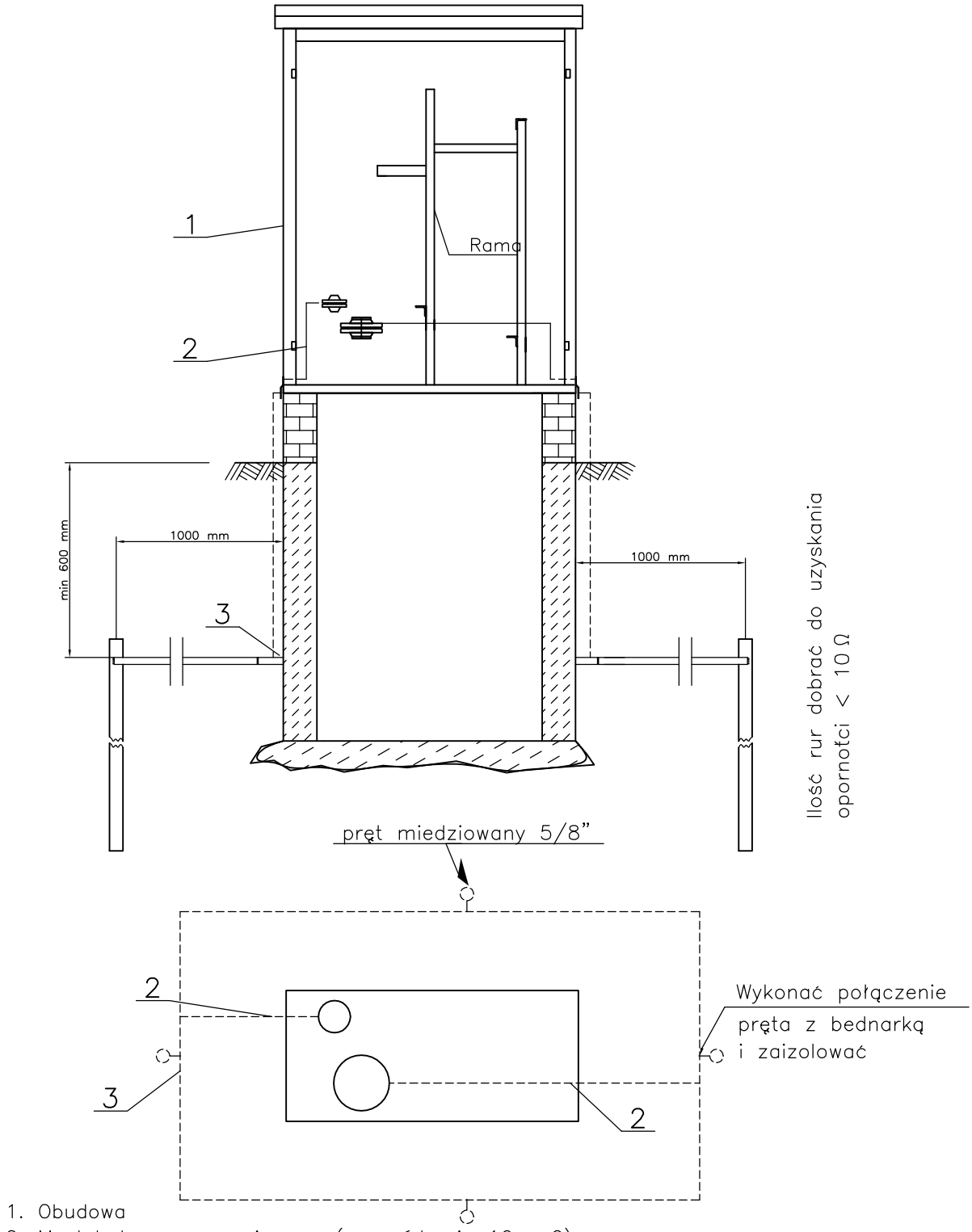

1. Obudowa
2. Mostek łączący z uziomem (przewód min 16mm2)
3. Uziom otokowy (Taśma FE/Zn 30x4mm)

Rys. 5. Schemat wykonania uziomu otokowego stacji